vezzolidesign®
unconventional heaters

vezzolidesign®

Light is

what guides you home, heat is what keeps you there.

-Ellie Rodriguez

Benvenuti in Vezzoli Design, dove il calore incontra l'eleganza e l'innovazione abbraccia la funzionalità.
Ci siamo dedicati alla creazione di radiatori e termoarredi dal design distintivo e dalle prestazioni impeccabili. Noi di Vezzoli Design, crediamo che il riscaldamento di un ambiente non debba essere solo una necessità pratica, ma anche un'opportunità per arricchire gli spazi con stile e personalità. Ogni nostro prodotto è il risultato di una ricerca continua di forme armoniose, materiali di alta qualità e soluzioni innovative.
Il design è il fondamento del nostro lavoro e i nostri radiatori sono non convenzionali sia per le forme che per le soluzioni tecniche.
Realizzato completamente in alluminio, ogni pezzo è un'opera d'arte che unisce estetica raffinata a prestazioni termiche superiori.
La nostra passione per l'eccellenza si riflette in ogni aspetto, dalla scelta dei materiali alla cura dei dettagli artigianali.
Ogni prodotto che lascia le nostre mani è soggetto a severissimi test e molteplici controlli di qualità ed è il risultato di anni di esperienza, ricerca ed impegno costante per soddisfare le esigenze dei nostri clienti.
In Vezzoli non ci fermiamo al design: siamo anche impegnati nella sostenibilità ambientale, utilizziamo materiali eco-sostenibili e adottiamo processi di produzione che riducono al minimo l'impatto ambientale, perché crediamo che il comfort non dovrebbe limitarsi agli ambienti, ma deve portare benefici al pianeta.
La nostra filosofia è basata sulla collaborazione e sulla partnership, lavoriamo a stretto contatto con architetti, designer e professionisti del settore per creare soluzioni personalizzate che si integrino perfettamente negli spazi abitativi, offrendo comfort e stile senza compromessi.
Con Vezzoli Design, potete contare su radiatori e termoarredi che uniscono forma e funzione in modo impeccabile, arricchendo gli ambienti con calore e bellezza.
Siamo pronti a collaborare con voi per trasformare i vostri progetti in realtà.

Vezzoli Design: la forma del calore.

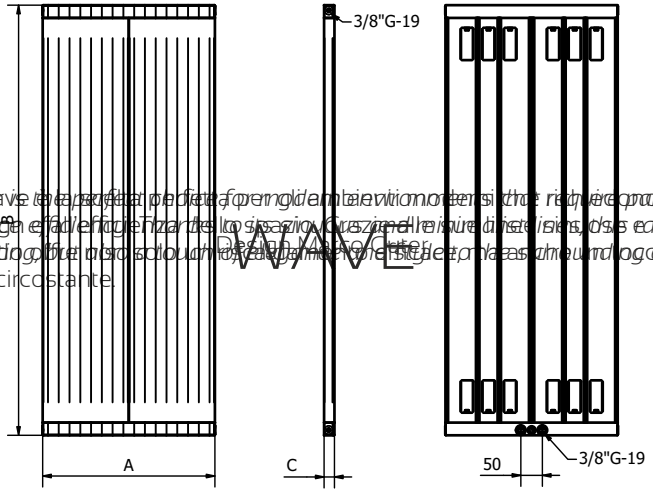

DIAMANTE

The Diamante is a perfect fit for modern interiors that require particular attention to design and elegance. The sleek, clean lines and distinctive radiator offer not only efficient heating, but also a touch of elegance and style that adds an air of elegance e stile all'ambiente circostante.

STORM

Design Marco Cuter

Il Termoarredo Storm rappresenta l'ideale per gli ambienti contemporanei che esigono una cura particolare per il design e l'ottimizzazione degli spazi. Caratterizzato da linee decise, minimaliste e sorprendenti, questo termoarredo unisce efficacia nel riscaldamento e un'estetica raffinata, conferendo un tocco di eleganza e stile all'ambiente circostante.

The Storm radiator is ideal for contemporary environments that require particular attention to design and optimization of spaces. Characterized by strong, minimalist and surprising lines, this radiator combines effective heating and refined aesthetics, giving a touch of elegance and style to the surrounding environment.

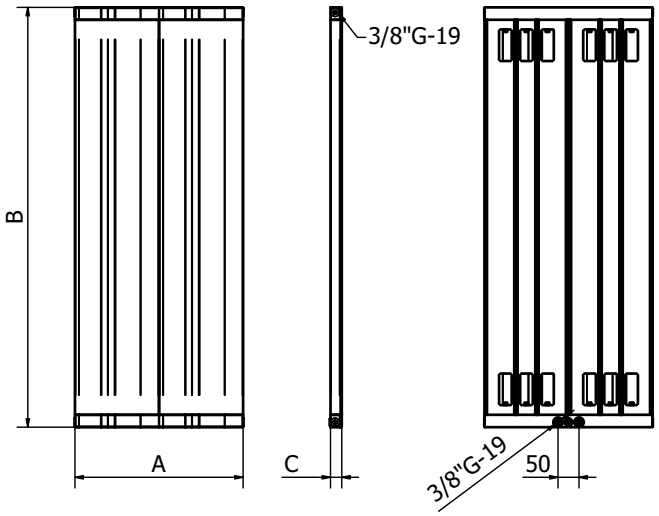

FLAT

Design Francesco Vezzoli

Il termoarredo Flat, con il suo profilo sottile e le linee pulite, si integra armoniosamente in qualsiasi ambiente contemporaneo, aggiungendo un tocco di raffinatezza senza appesantire lo spazio. Grazie alla sua forma discreta ed elegante, questo termoarredo si adatta perfettamente a una vasta gamma di contesti, offrendo un riscaldamento efficiente senza sacrificare lo stile.

The Flat radiator, with its slim profile and clean lines, integrates harmoniously into any contemporary environment, adding a touch of sophistication without weighing down the space. Thanks to its discreet and elegant shape, this radiator adapts perfectly to a wide range of contexts, offering efficient heating without sacrificing style.

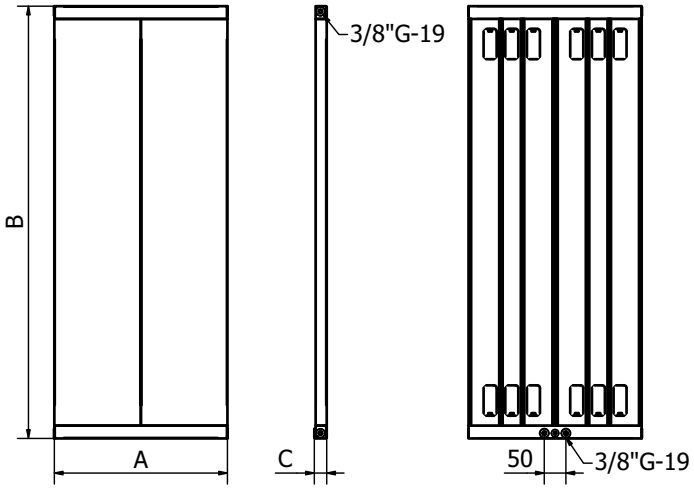

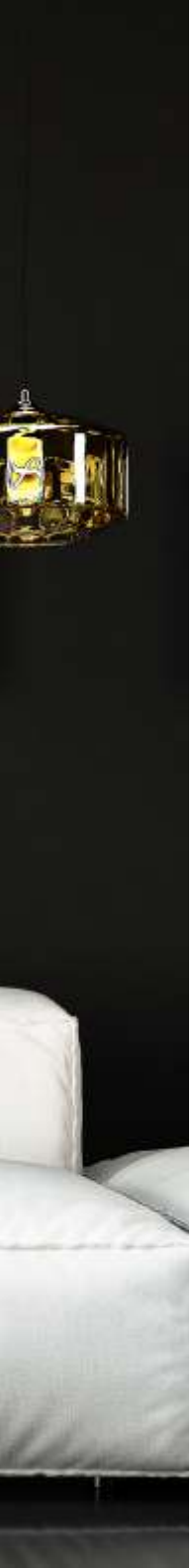

ESSE

Design Francesco Vezzoli

Esse è molto più di un semplice radiatore: è un concentrato di innovazione e versatilità. Grazie al brevetto Vezzoli Design, puoi personalizzarne ogni aspetto, dalle dimensioni ai colori, per adattarlo perfettamente al tuo spazio e al tuo stile. Con la sua massima efficienza energetica, Esse assicura un riscaldamento ottimale, garantendo comfort e risparmio energetico senza pari.

Esse is much more than a simple radiator: it is a concentration of innovation and versatility. Thanks to the Vezzoli Design patent, you can customize every aspect, from dimensions to colors, to adapt it perfectly to your space and style. With its maximum energy efficiency, Esse ensures optimal heating, guaranteeing unparalleled comfort and energy savings.

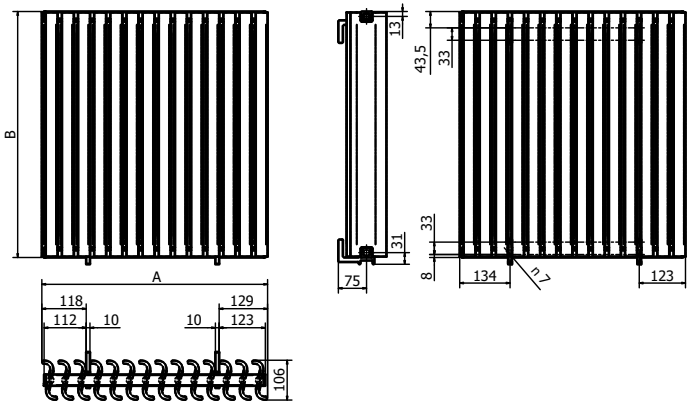

ESSE LOW

Design Francesco Vezzoli

Esse Low è la scelta ideale per chi desidera un radiatore dalle prestazioni eccellenti ma con un profilo più basso, perfetto per spazi dove l'altezza è limitata, come bagni, cucine o living rooms con grandi finestre. Con il suo design elegante e le opzioni di personalizzazione offerte dal brevetto Vezzoli Design, Esse Low si adatta perfettamente a qualsiasi ambiente moderno.

Esse Low is the ideal choice for those who want a radiator with excellent performance but with a lower profile, perfect for spaces where height is limited, such as bathrooms, kitchens or living rooms with large windows. With its elegant design and the customization options offered by the Vezzoli Design patent, Esse Low adapts perfectly to any modern environment.

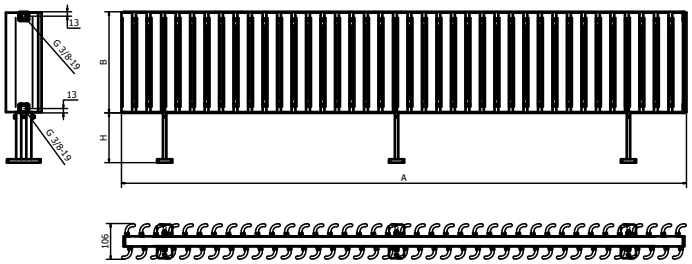

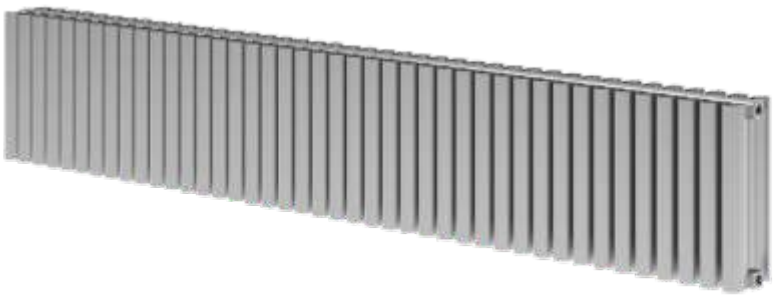

Data Tables
WAVE/STORM/FLAT

Heating power with Δt= 50°C 122°F		Heating power with Δt= 30°C 86°F		A		B		C Models: Wave, Storm		C Models: Flat		Heating surface		Weight		Water volume	
W	BTU/h	W	BTU/h	mm	inch	mm	inch	mm	inch	mm	inch	Sq m	Sq ft	Kg	lb.	l	US gal
344	1173	207	704,64	400	15,75	1000	39,37	27	1,06	23,5	0,93	0,42	4,52	7,1	15,66	0,8	0,21
524	1787	305	1040	600	23,62	1000	39,37	27	1,06	23,5	0,93	0,62	6,67	10,1	22,27	1,2	0,32
724	2469	403	1376	800	31,50	1000	39,37	27	1,06	23,5	0,93	0,82	8,83	14,15	31,20	1,6	0,42
490	1671	246	838,86	400	15,75	1200	47,24	27	1,06	23,5	0,93	0,5	5,38	8,32	18,35	0,92	0,24
740	2523	369	1258	600	23,62	1200	47,24	27	1,06	23,5	0,93	0,75	8,07	12,45	27,45	1,36	0,36
990	3376	492	1678	800	31,50	1200	47,24	27	1,06	23,5	0,93	1	10,76	16,61	36,63	1,8	0,48
462	1575	295	1007	400	15,75	1400	55,12	27	1,06	23,5	0,93	0,6	6,46	9,55	21,06	1,1	0,29
955	3257	443	1510	600	23,62	1400	55,12	27	1,06	23,5	0,93	0,9	9,69	14,35	31,64	1,55	0,41
1035	3529	576	1963	800	31,50	1400	55,12	27	1,06	23,5	0,93	1,17	12,59	19,2	42,34	2,1	0,55
690	2353	344	1174	400	15,75	1600	62,99	27	1,06	23,5	0,93	0,7	7,53	10,76	23,73	1,2	0,32
1032	3519	492	1678	600	23,62	1600	62,99	27	1,06	23,5	0,93	1	10,76	16,12	35,54	1,78	0,47
1205	4109	654	2231	800	31,50	1600	62,99	27	1,06	23,5	0,93	1,33	14,32	21,53	47,47	2,32	0,61
792	2701	374	1275	400	15,75	1800	70,87	27	1,06	23,5	0,93	0,76	8,18	12	26,46	1,32	0,35
1056	3601	551	1879	600	23,62	1800	70,87	27	1,06	23,5	0,93	1,12	12,06	18,3	40,35	2,2	0,58
1300	4433	723	2466	800	31,50	1800	70,87	27	1,06	23,5	0,93	1,47	15,82	24	52,92	2,59	0,68
725	2472	413	1409	400	15,75	2000	78,74	27	1,06	23,5	0,93	0,84	9,04	13,2	29,11	1,43	0,38
1201	4095	610	2080	600	23,62	2000	78,74	27	1,06	23,5	0,93	1,24	13,35	19,81	43,68	2,13	0,56
1486	5067	807	2751	800	31,50	2000	78,74	27	1,06	23,5	0,93	1,64	17,65	26,37	58,15	2,83	0,75
885	3018	453	1544	400	15,75	2200	86,61	27	1,06	23,5	0,93	0,92	9,90	14,42	31,80	1,55	0,41
1382	4713	669	2282	600	23,62	2200	86,61	27	1,06	23,5	0,93	1,36	14,64	21,72	47,89	2,32	0,61
1672	5702	886	3020	800	31,50	2200	86,61	27	1,06	23,5	0,93	1,8	19,38	28,32	62,45	3,09	0,82
1034	3526	492	1678	400	15,75	2400	94,49	27	1,06	23,5	0,93	1	10,76	15,65	34,51	1,71	0,45
1299	4430	728	2483	600	23,62	2400	94,49	27	1,06	23,5	0,93	1,48	15,93	23,46	51,73	2,52	0,67
1814	6186	964	3288	800	31,50	2400	94,49	27	1,06	23,5	0,93	1,96	21,10	31,27	68,95	3,33	0,88

ESSE/ESSE LOW

Heating power with Δt= 50°C 122°F		Heating power with Δt= 30°C 86°F		A		B		Heating surface		Weight		Water volume	
W	BTU/h	W	BTU/h	mm	inch	mm	inch	Sq m	Sq ft	Kg	lb.	l	US gal
3120	10639	1870	6376,7	1678	66,06	300	11,81	3,9	41,98	21,9	48,29	1,15	0,30
3600	12276	2160	7365,6	798	31,42	650	25,59	4,5	48,44	21	46,31	0,68	0,18
2706	9227	1624	5537,84	600	23,62	650	25,59	3,38	36,38	15,78	34,79	0,51	0,13
2541	8665	1248	4255,68	423	16,65	1400	55,12	3,67	39,50	22,26	49,08	0,82	0,22

Other dimensions available upon request

Qui potete trovare informazioni dettagliate sulle misure, la capacità e la trasmittanza dei nostri radiatori, che vi aiuteranno a fare la scelta migliore per le vostre esigenze di riscaldamento.
Le misure fornite vi permettono di valutare le dimensioni del radiatore e di verificarne l'idoneità per lo spazio disponibile nella vostra casa. La capacità indica la quantità di calore che il radiatore può emettere, garantendo un riscaldamento efficace e confortevole. Infine, la trasmittanza rappresenta l'efficienza energetica del radiatore, indicando quanto efficacemente riesce a trasferire il calore nell'ambiente circostante.
Utilizzate queste informazioni per confrontare i diversi modelli e trovare il radiatore perfetto per le vostre esigenze. Restiamo a vostra disposizione per ulteriori chiarimenti o per assistervi nella scelta del prodotto più adatto alle vostre necessità di riscaldamento domestico.

Here you can find detailed information on the sizes, capacity and transmittance of our radiators, which will help you make the best choice for your heating needs.
The measurements provided allow you to evaluate the dimensions of the radiator and verify its suitability for the space available in your home. The capacity indicates the amount of heat that the radiator can emit, ensuring effective and comfortable heating. Finally, transmittance represents the energy efficiency of the radiator, indicating how effectively it manages to transfer heat to the surrounding environment.
Use this information to compare different models and find the perfect radiator for your needs. We remain at your disposal for further clarifications or to assist you in choosing the most suitable product for your home heating needs.

GLOSS COLORS

RAL 9010 SL
RAL 1013 SL
RAL 9002 SL
RAL 3003 SL
RAL 5015 SL
RAL 5010 SL
RAL 6011 SL
RAL 8016 SL

MATT COLORS

RAL 9010 OP
RAL 1013 OP
RAL 9016 OP
RAL 3005 OP
RAL 6005 OP
RAL 7001 OP
RAL 7016 OP
RAL 7035 OP
RAL 8003 OP
RAL 8017 OP
RAL 9004 OP
RAL 9006 OP

SPECIAL EFFECTS

006
007
008
101
106
107
108
NOIR SABLE 100
206
REAL COAT BROWN
MARS
SUN GOLD

SOFT TOUCH

RAL 9003 PFP
RAL 1013 PFP
RAL 8019 PFP
RAL 7021 PFP

FINISHINGS

ANODIC

ARG NATURA

C32

C33

C34

TEXTURIZED

RAL 9010 GOF

RAL 1013 GOF

RAL 3003 GOF

RAL 5010 GOF

RAL 6005 GOF

RAL 7001 GOF

RAL 8017 GOF

RAL 9005 GOF

DECORATED

CORTEN RS 26

GUARANTEES

I nostri prodotti non sono saldati, ma assemblati, il che significa che possono essere facilmente riparati. Per questo motivo offriamo una garanzia di 20 anni e assicuriamo la disponibilità di ricambi a vita.

Our products are not welded but assembled, which means they can be easily repaired. That's why we offer a 20-year warranty and ensure lifetime availability of spare parts.

vezzolidesign®

MM Automotive Srl
Via Caduti sul Lavoro, 3
25033 - Cologne BS
T. +39 030 770 9045
vezzolidesign.it

BrandSpecialist